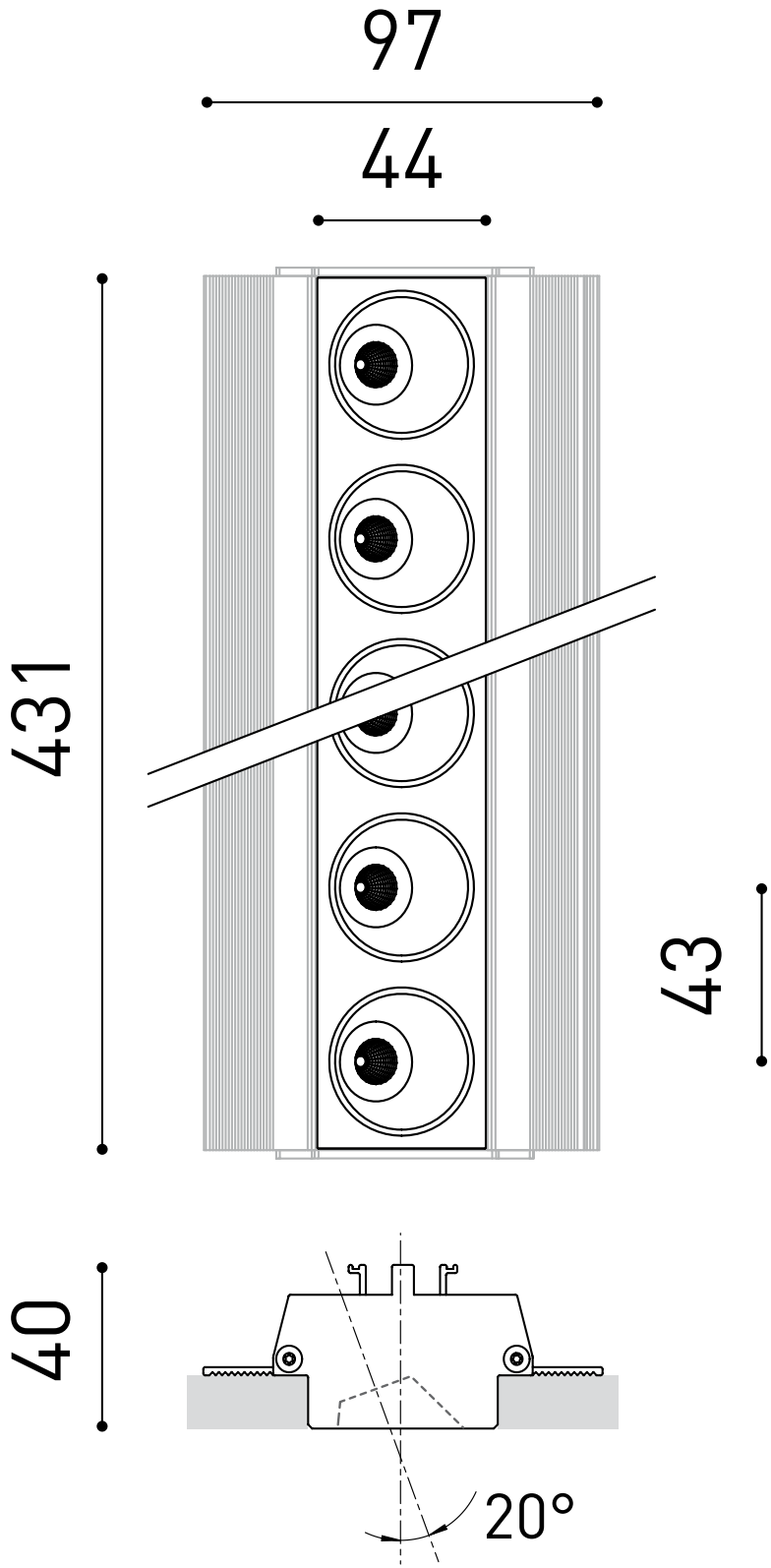
97
44
431
43
40
20°